POWER ELECTRONICS

C/ Leonardo da Vinci, 24-26, Parque Tecnológico

46980 Paterna - Spain

Tel. 902402070 / +34 96 136 65 57

Empresa/cliente	
Descripción de proyecto	ARRANCADOR DE MEDIA TENSION
Nombre de proyecto	VS6505064CL_BTT_BALL_MILL
Número de proyecto	VS6505064CL

Fabricante (empresa)	POWER ELECTRONICS	Acometida	6KVAC
		Tensión de control	230VAC
Producto	VS65	Particularidad de pieza	
Tipo	BTT AUTOMATYKA (BALL MILL)	Año de construcción	2014
Lugar de instalación		Responsable del proyecto	

Creado	01/08/2014	Autor	rarcon
Modificado	01/08/2014	Número de páginas	25

Índice de páginas

Columna X: una página creada automáticamente se ha modificado de forma manual

F06_001

Página	Descripción de página	Campo adicional de página	Fecha	Responsable	X
1	PORTADA		01/08/2014	rarcon	X
2	Indice de páginas : 1 - 27		01/08/2014	rarcon	
4	HISTORICO DE REVISIONES		01/08/2014	rarcon	
6	ESQUEMA DE CONFIGURACION DEL SELECTOR		01/08/2014	rarcon	
7	SECCION DE POTENCIA		01/08/2014	rarcon	
8	DETECTORES DE PRESENCIA DE TENSION, Y PILOTOS INDICADORES DE TENSION		01/08/2014	rarcon	
9	ALIMENTACION DE LAS ETAPAS DE DISPARO		01/08/2014	rarcon	
10	TENSION 230VAC (MANIOBRA) PARTE 1		01/08/2014	rarcon	
11	TENSION 230VAC (MANIOBRA) PARTE 2		01/08/2014	rarcon	
12	TENSION 230VAC (MANIOBRA) PARTE 3		01/08/2014	rarcon	
13	TENSION 230VAC (MANIOBRA) PARTE 4		01/08/2014	rarcon	
14	CONTACTOS LIBRES PARA EL USUARIO		01/08/2014	rarcon	
15	TARJETA DE CONTROL (PARTE 1)		01/08/2014	rarcon	
16	TARJETA DE CONTROL (PARTE 2)		01/08/2014	rarcon	
17	TARJETA TRAFO DE ALIMENTACION DE TARJETA DE CONTROL		01/08/2014	rarcon	
18	Plano de bornes X1		01/08/2014	rarcon	
19	Plano de bornes X2		01/08/2014	rarcon	
20	Plano de bornes Xint		01/08/2014	rarcon	
21	Plano de bornes Xusr		01/08/2014	rarcon	
22	Plano de bornes Xusr		01/08/2014	rarcon	
23	Plano de bornes XusrI		01/08/2014	rarcon	
24	Lista de artículos : OKO.CG5-10Q - TEL.ZB4BZ009		01/08/2014	rarcon	
25	Lista de artículos : TEL.ZBVM45 - SCH.RXZE2S114M		01/08/2014	rarcon	
26	Lista de artículos : SCH.RXM4AB2P7 - TEL.ZBE1025		01/08/2014	rarcon	
27	Lista de artículos : TEL.ZB4BS54 - WEI.1020280000 (WDU6 BL)		01/08/2014	rarcon	

REVISION	FECHA	DESCRIPCION	NOTAS

Fecha / Date	01/08/2014	ARRANCADOR DE MEDIA TENSION	POWER ELECTRONICS	HISTORICO DE REVISIONES	VS6505064CL_BTT_BALL_MILL	=
Elaborado / Drawn	rarcon					+
Comprobado / Checked						Hoja 4
Cambios / Changes						De 25

SELECTOR "S4" PARA VS65

TABLA DE CONTACTOS DEL SELECTOR "S4" (MODO DE ARRANQUE)

	ARRANQUE SUAVE		PARO 0º	ARRANQUE DIRECTO	
	REM	LOC		REM	LOC
CONTACTO / ANGULO					
1 - 2			X		
3 - 4	X	X		X	X
5 - 6	X	X			
7 - 8	X				
9 - 10	X				
11 - 12		X			
13 - 14		X			
15 - 16				X	X
17 - 18				X	
19 - 20				X	
21 - 22					X
23 - 24					X

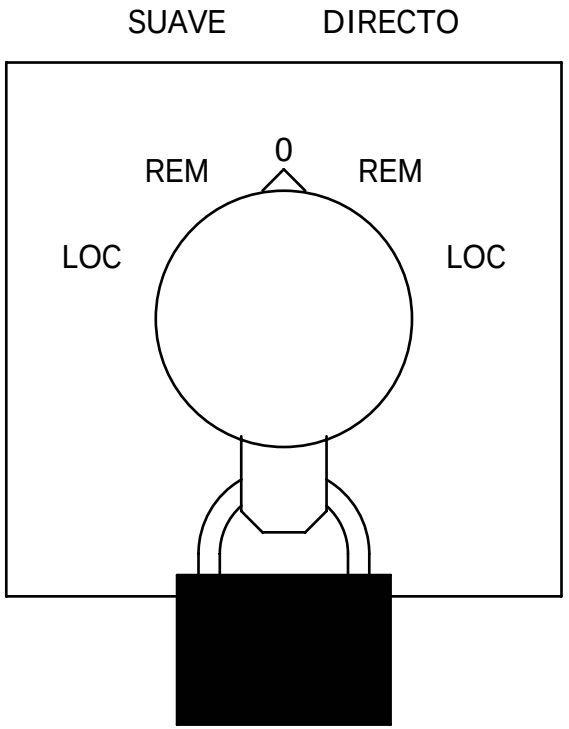

Fecha / Date	01/08/2014	ARRANCADOR DE MEDIA TENSION	POWER ELECTRONICS	ESQUEMA DE CONFIGURACION DEL SELECTOR	VS6505064CL_BTT_BALL_MILL	=
Elaborado / Drawn	rarcon					+
Comprobado / Checked						Hoja 6
Cambios / Changes						De 25

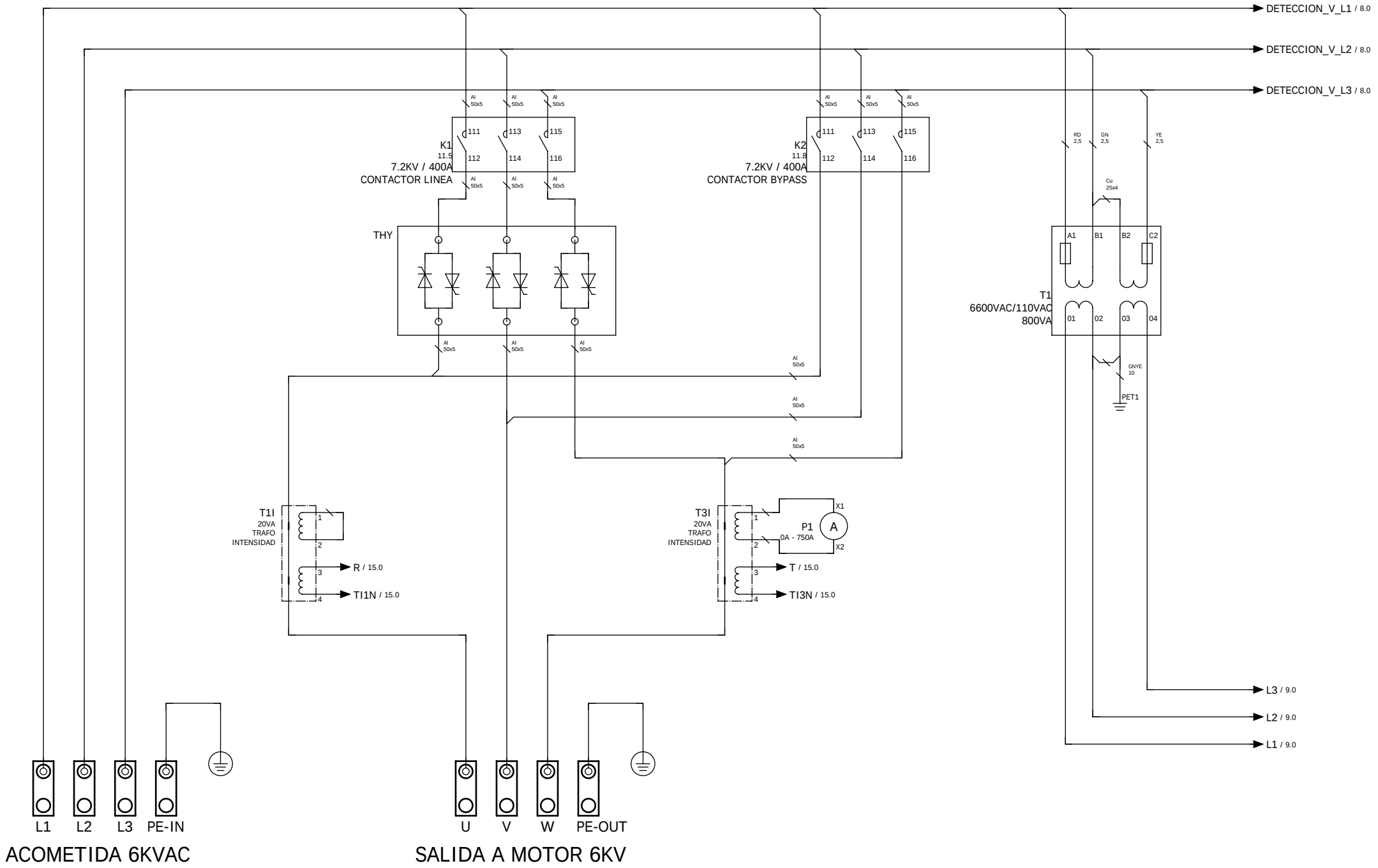

Fecha / Date	01/08/2014	ARRANCADOR DE MEDIA TENSION	POWER ELECTRONICS	SECCION DE POTENCIA	VS6505064CL_BTT_BALL_MILL	=
Elaborado / Drawn	rarcon					+
Comprobado / Checked						Hoja 7
Cambios / Changes						De 25

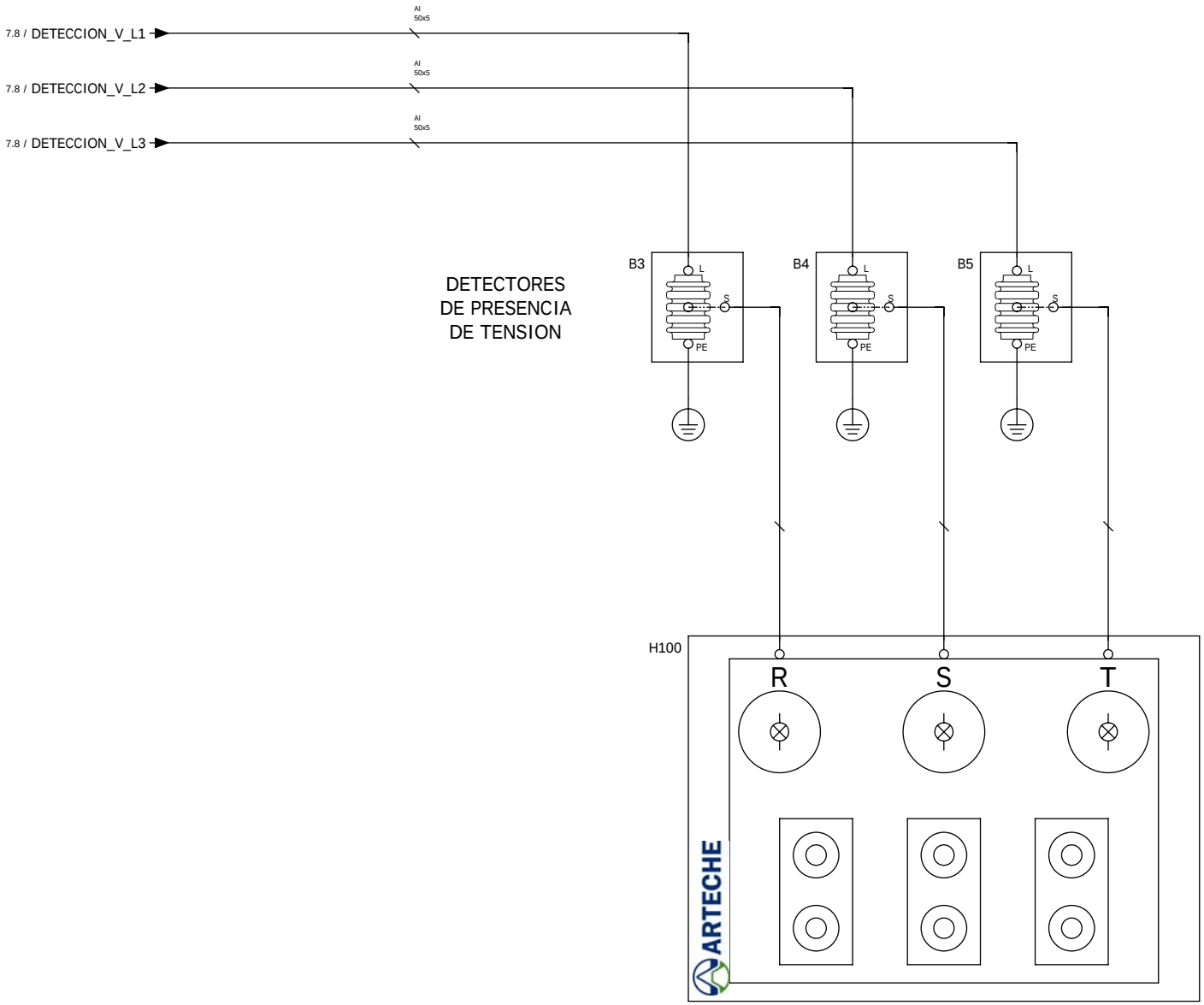

PILOTOS INDICADORES
DE TENSION EN FASES

Fecha / Date	01/08/2014	ARRANCADOR DE MEDIA TENSION	POWER ELECTRONICS	DETECTORES DE PRESENCIA DE TENSION, Y PILOTOS INDICADORES DE TENSION	VS6505064CL_BTT_BALL_MILL	=
Elaborado / Drawn	rarcon					+
Comprobado / Checked						Hoja 8
Cambios / Changes						De 25

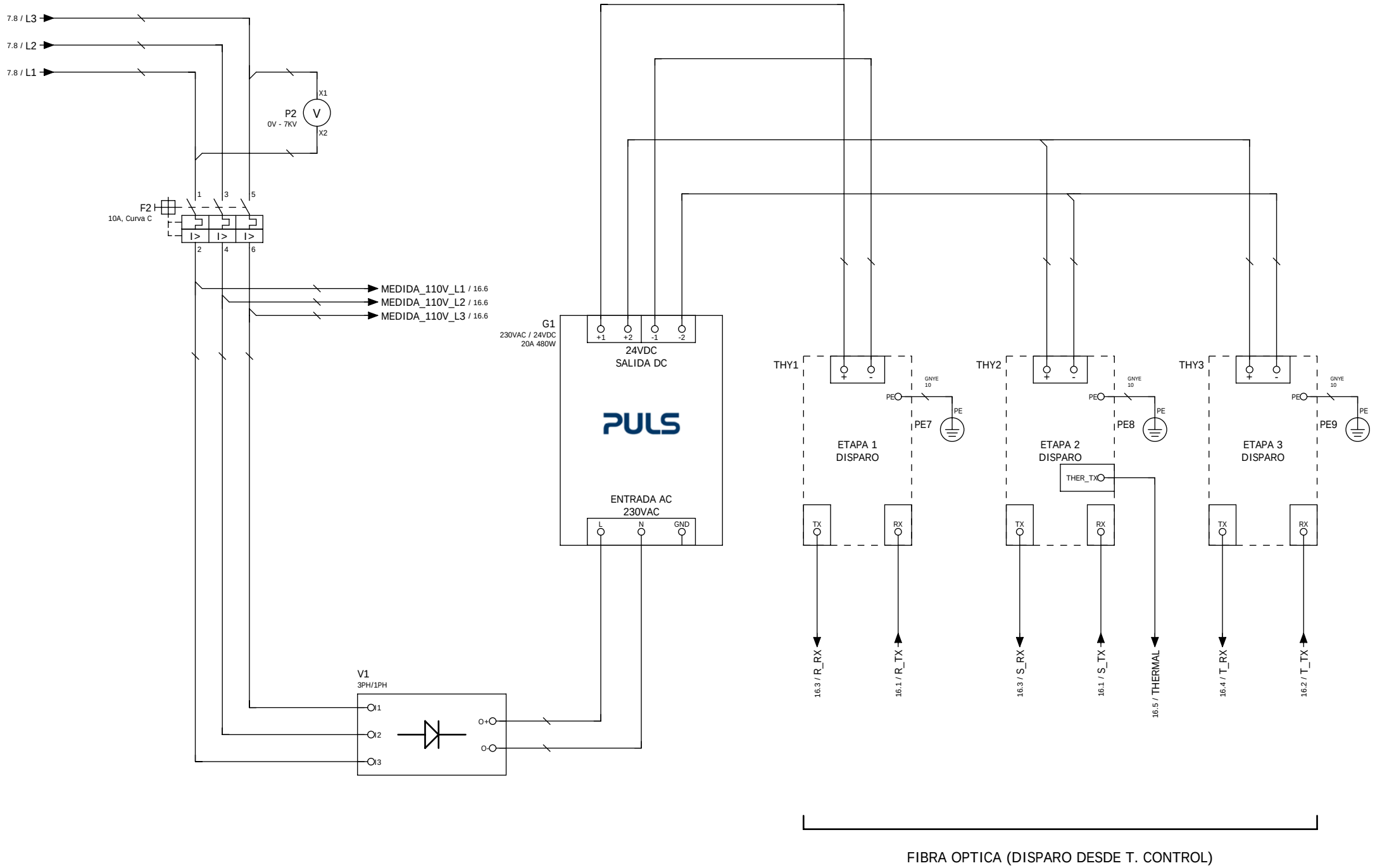

8 anterior

siguiente 10

Fecha / Date	01/08/2014	ARRANCADOR DE MEDIA TENSION	POWER ELECTRONICS	ALIMENTACION DE LAS ETAPAS DE DISPARO	VS6505064CL_BTT_BALL_MILL
Elaborado / Drawn	rarcon				
Comprobado / Checked					
Cambios / Changes					

=
+

Hoja 9
De 25

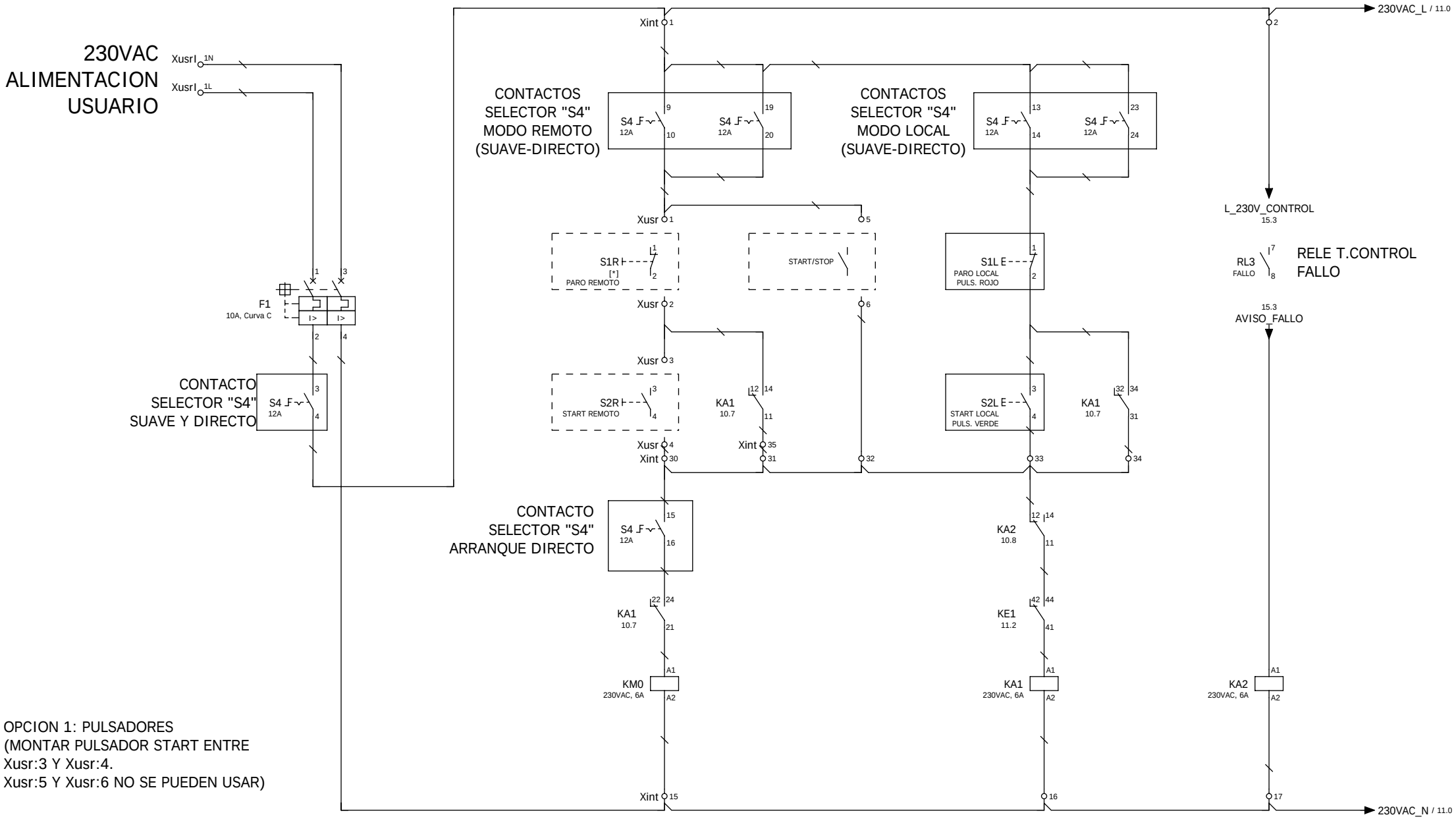

Fecha / Date	01/08/2014	ARRANCADOR DE MEDIA TENSION	POWER ELECTRONICS	TENSION 230VAC (MANIOBRA) PARTE 1	VS6505064CL_BTT_BALL_MILL
Elaborado / Drawn	rarcon				
Comprobado / Checked					
Cambios / Changes					

=
+
Hoja 10
De 25

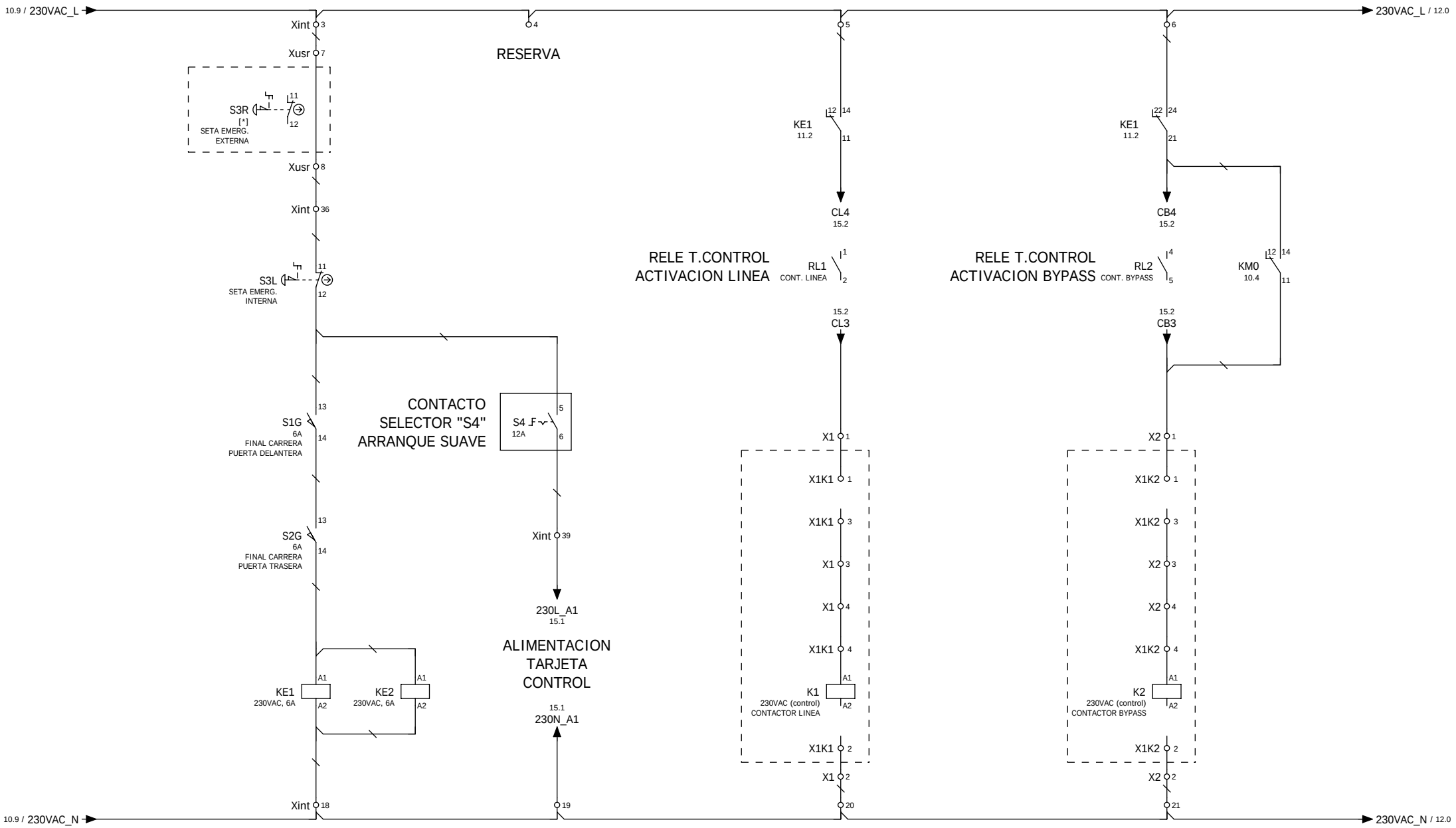

Fecha / Date	01/08/2014	ARRANCADOR DE MEDIA TENSION	POWER ELECTRONICS	TENSION 230VAC (MANIOBRA) PARTE 2	VS6505064CL_BTT_BALL_MILL	=
Elaborado / Drawn	rarcon					+
Comprobado / Checked						Hoja 11
Cambios / Changes						De 25

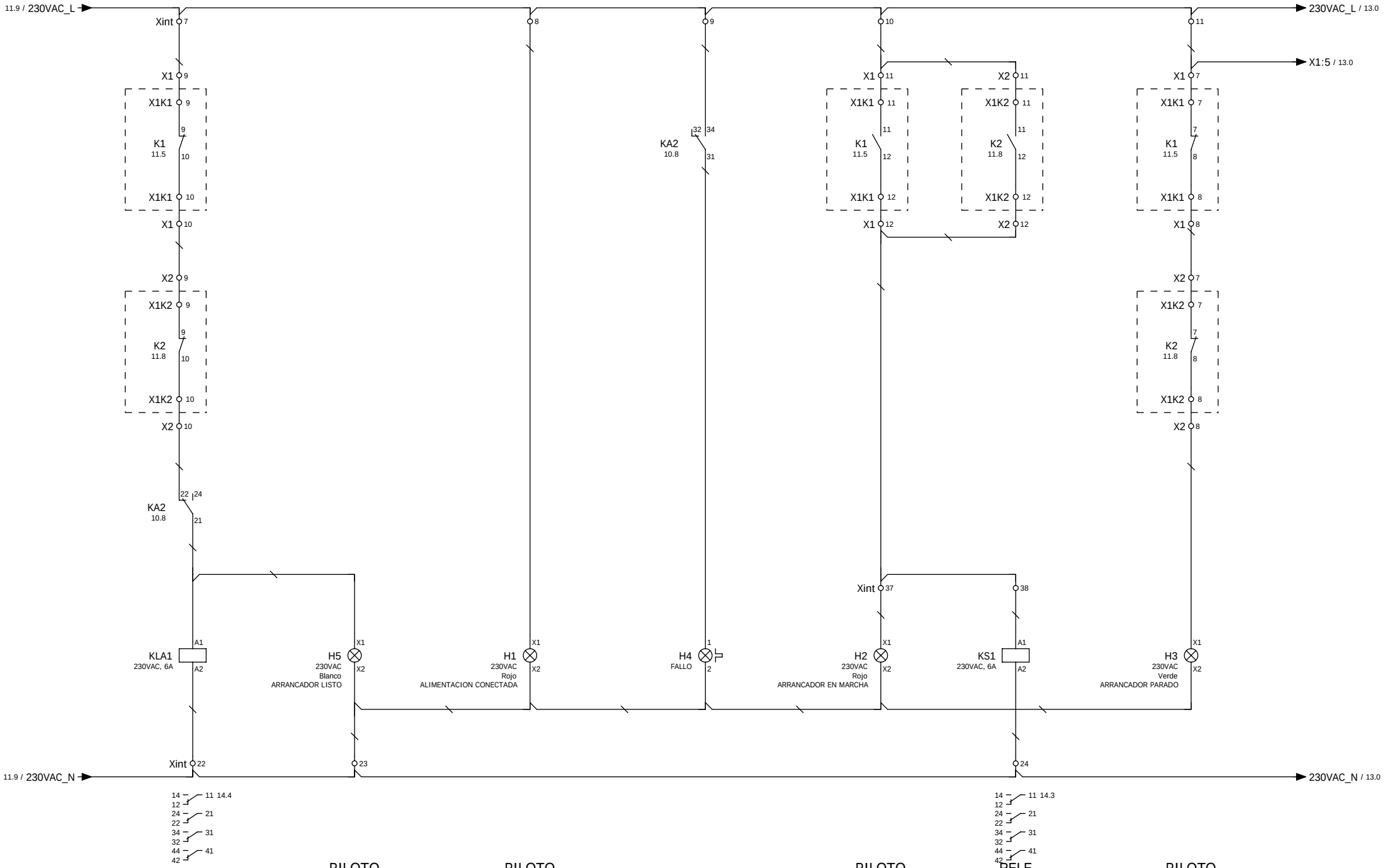

Fecha / Date	01/08/2014	ARRANCADOR DE MEDIA TENSION	POWER ELECTRONICS	TENSION 230VAC (MANIOBRA) PARTE 3	VS6505064CL_BTT_BALL_MILL
Elaborado / Drawn	rarcon				
Comprobado / Checked					
Cambios / Changes					

=
+

Hoja 12
De 25

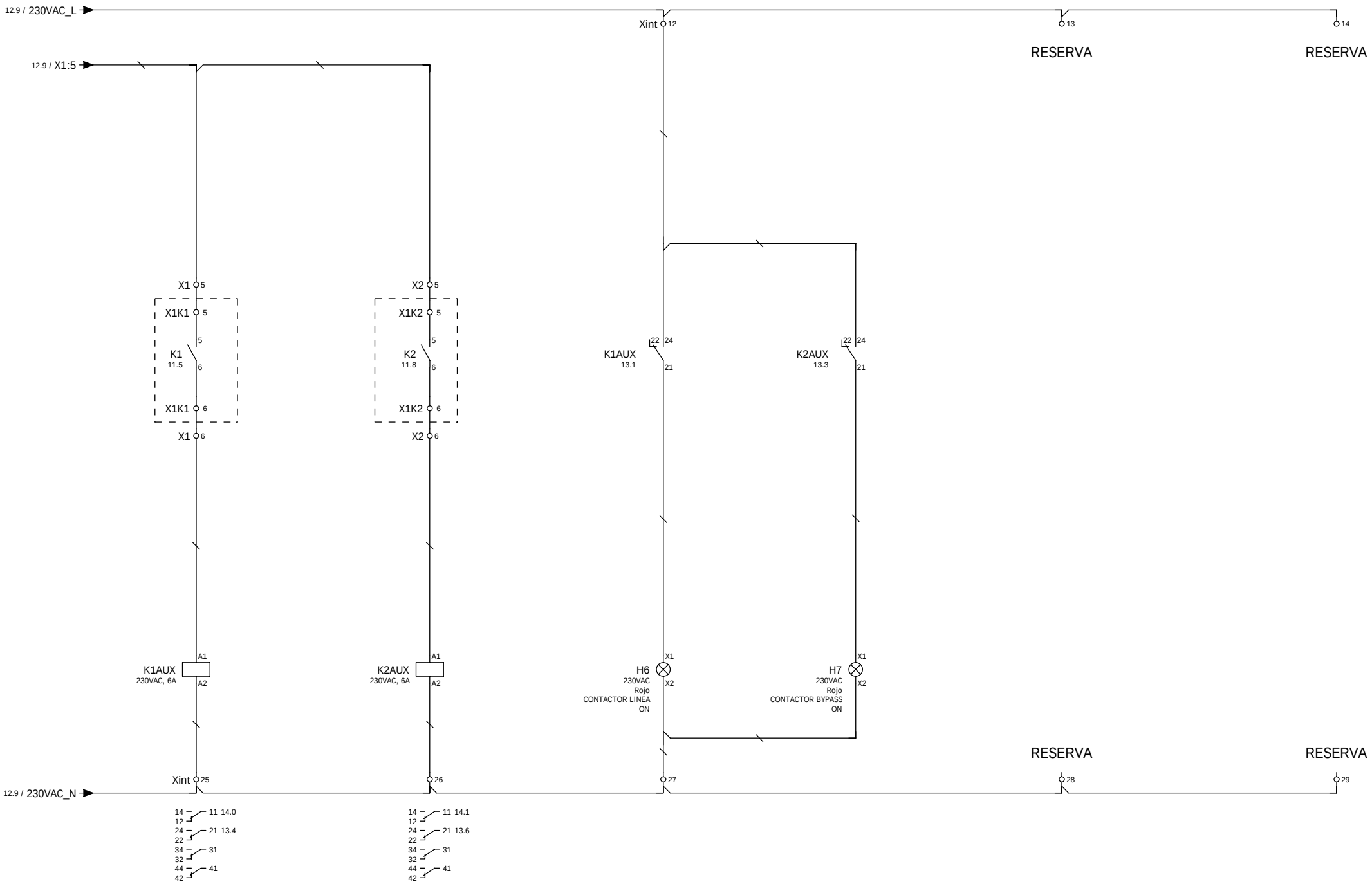

12 anterior

siguiente 14

Fecha / Date	01/08/2014	ARRANCADOR DE MEDIA TENSION	POWER ELECTRONICS	TENSION 230VAC (MANIOBRA) PARTE 4	VS6505064CL_BTT_BALL_MILL	=
Elaborado / Drawn	rarcon					+
Comprobado / Checked						Hoja 13
Cambios / Changes						De 25

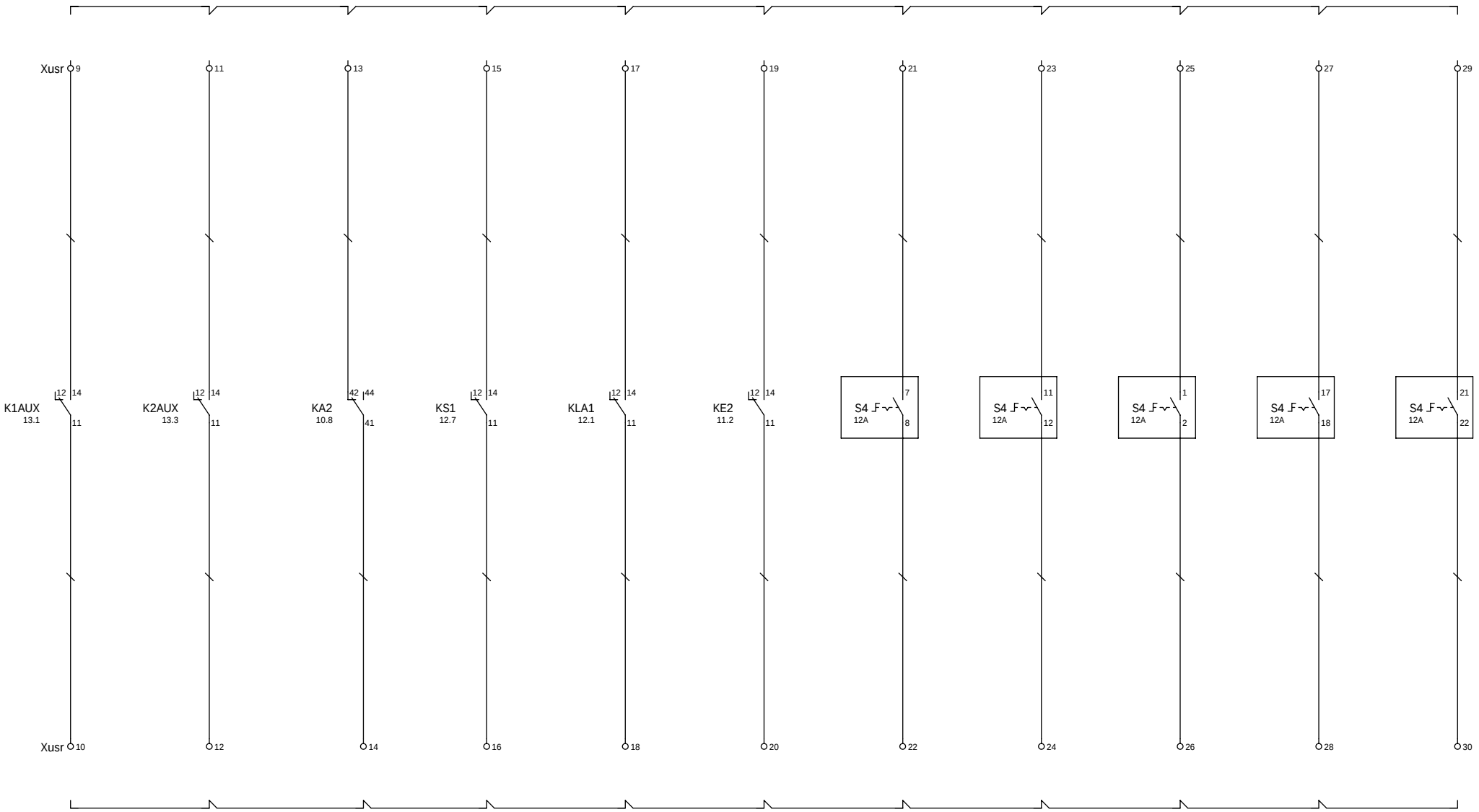

CONTACTOR LINEA

CONTACTOR BYPASS

INDICACION FALLO

INDICACION RUN

INDICACION ARRANCADOR LISTO

INDICACION EMERGENCIA

INDICACION SELECTOR MODO REMOTO SUAVE

INDICACION SELECTOR MODO LOCAL SUAVE

INDICACION SELECTOR MODO PARO

INDICACION SELECTOR MODO REMOTO DIRECTO

INDICACION SELECTOR MODO DIRECTO LOCAL

Fecha / Date	01/08/2014	ARRANCADOR DE MEDIA TENSION	POWER ELECTRONICS	CONTACTOS LIBRES PARA EL USUARIO	VS6505064CL_BTT_BALL_MILL	=
Elaborado / Drawn	rarcon					+
Comprobado / Checked						Hoja 14
Cambios / Changes						De 25

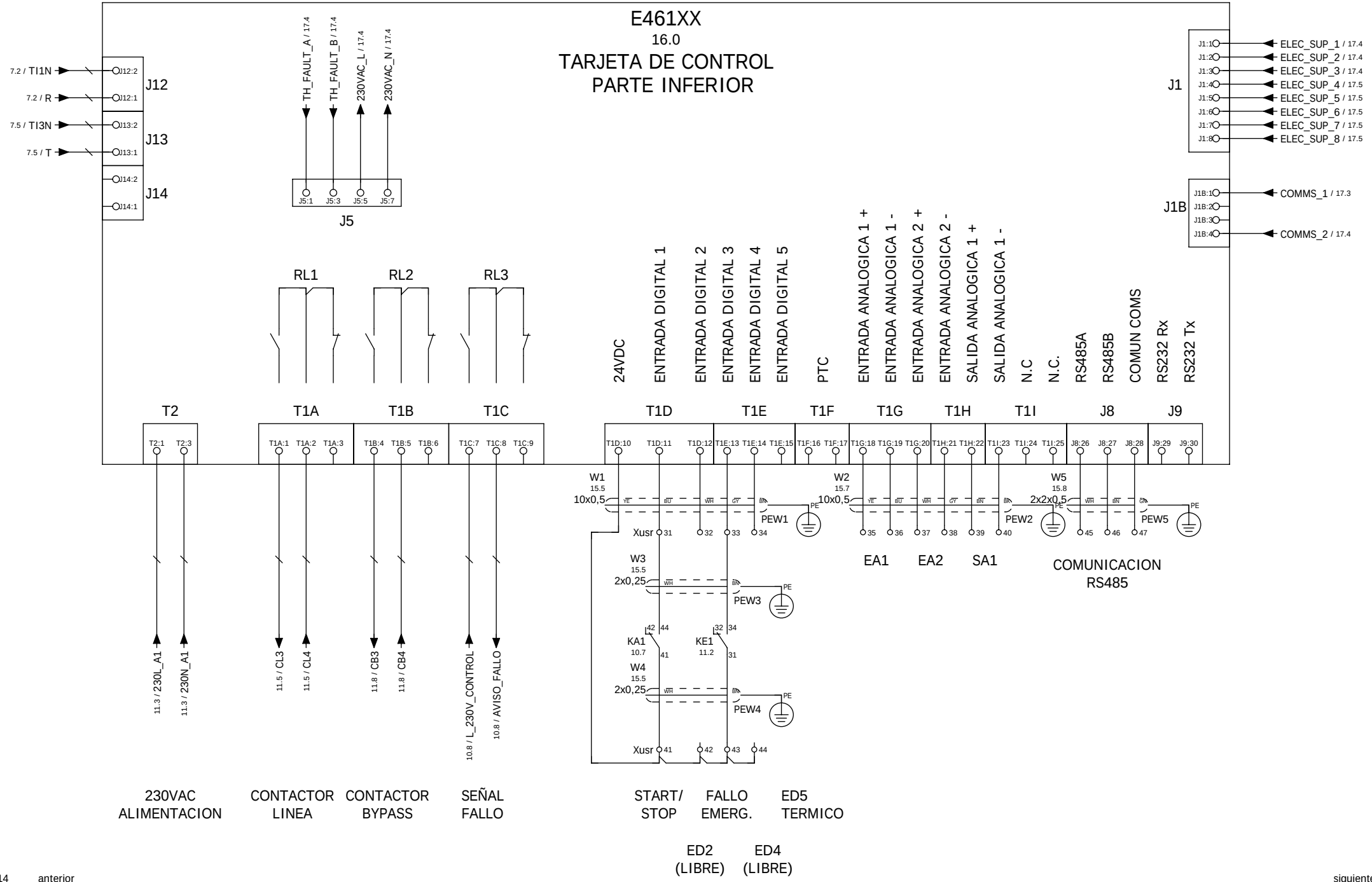

Fecha / Date	01/08/2014	ARRANCADOR DE MEDIA TENSION	POWER ELECTRONICS	TARJETA DE CONTROL (PARTE 1)	VS6505064CL_BTT_BALL_MILL
Elaborado / Drawn	rarcon				
Comprobado / Checked					
Cambios / Changes					

Hoja 15
De 25

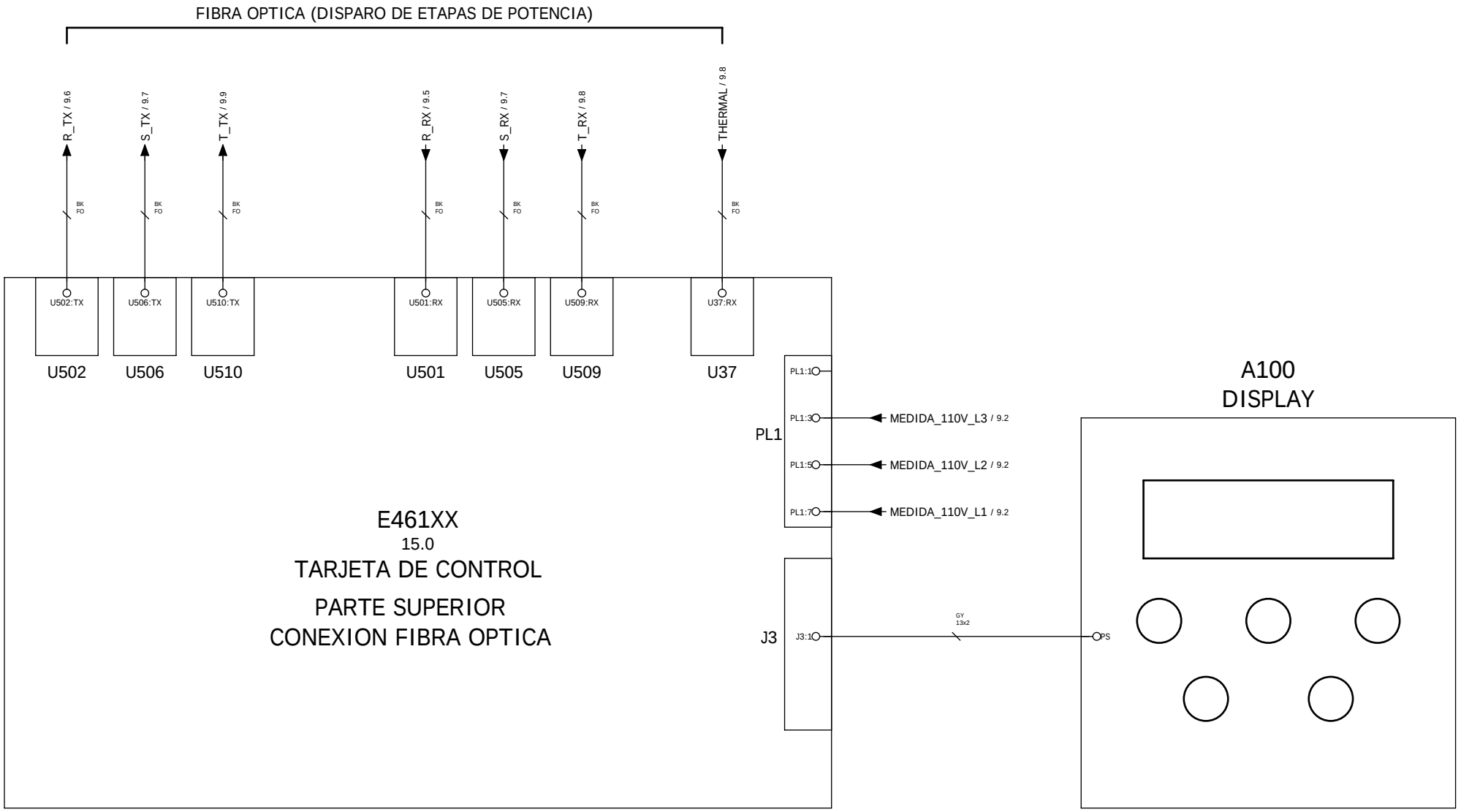

Fecha / Date	01/08/2014	ARRANCADOR DE MEDIA TENSION	POWER ELECTRONICS	TARJETA DE CONTROL (PARTE 2)	VS6505064CL_BTT_BALL_MILL	=
Elaborado / Drawn	rarcon					+
Comprobado / Checked						Hoja 16
Cambios / Changes						De 25

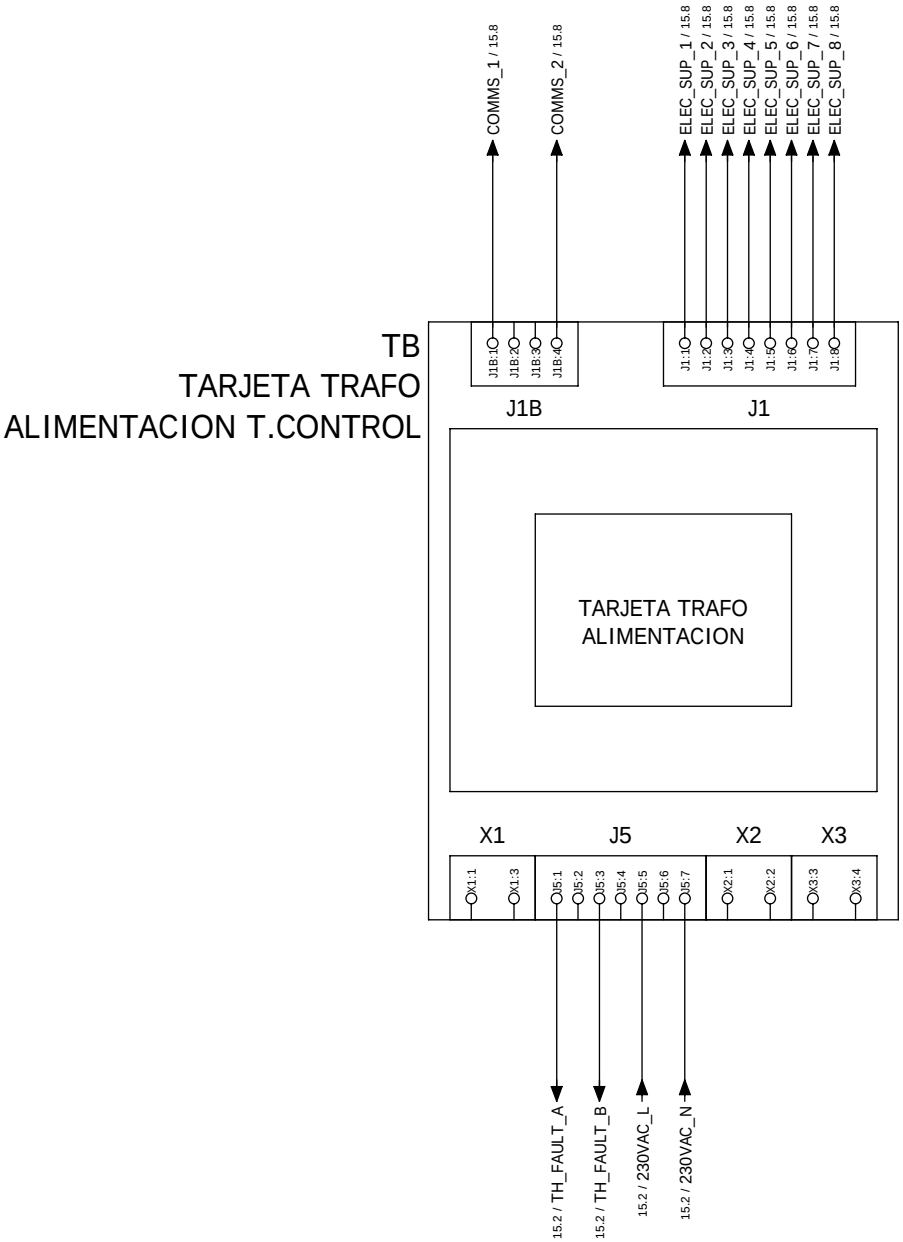

Fecha / Date	01/08/2014	ARRANCADOR DE MEDIA TENSION	POWER ELECTRONICS	TARJETA TRAFO DE ALIMENTACION DE TARJETA DE CONTROL	VS6505064CL_BTT_BALL_MILL	=
Elaborado / Drawn	rarcon					+
Comprobado / Checked						Hoja 17
Cambios / Changes						De 25

Plano de bornes

F13_004_POWER_ORIGEN_DESTINO

	Regleta X1						Página / Circuito
Texto de función	Designación de destino	Punto de conexión	Borne	Puente	Designación de destino	Punto de conexión	
	E461XX	T1A:1	1	'			11.5
	Xint	20	2	'			11.5
			3				11.5
			4				11.5
	X2	5	5	'			13.1
	K1AUX	A1	6	'			13.1
	Xint	11	7	'			12.8
	X2	7	8	'			12.8
	Xint	7	9	'			12.1
	X2	9	10	'			12.1
	Xint	10	11	'			12.6
	X2	11					
	Xint	37	12	'			12.6
	X2	12					
			13	'			
			14	'			
			15	'			
			16	'			

F13_004_POWER_ORIGEN_DESTINO

Plano de bornes

Regleta																																													
X2	Página / Circuito	11.8		11.8	11.8	11.8	13.3	13.3	12.8	12.8	12.1	12.1	12.7	12.7																													
	Punto de conexión																																										
	Designación de destino																																										
	Puente	-		-			-	-	-	-	-	-	-	-	-	-	-	-																									
	Borne	1		2	3	4	5	6	7	8	9	10	11	12	13	14	15	16																									
	Punto de conexión	T1B:4	11	21			5	A1	8	X1	10	22	11	12																													
	Designación de destino	E461XX	KM0	Xint			X1	K2AUX	X1	H3	X1	KA2	X1	X1																													
	Texto de función																																										

Fecha / Date	01/08/2014	ARRANCADOR DE MEDIA TENSION	POWER ELECTRONICS	Plano de bornes X2	VS6505064CL_BTT_BALL_MILL
Elaborado / Drawn	rarcon				
Comprobado / Checked					
Cambios / Changes					

=
+
Hoja 19
De 25

Plano de bornes

F13_004_POWER_ORIGEN_DESTINO

	Regleta Xint						Página / Circuito
Texto de función	Designación de destino	Punto de conexión	Borne	Puente	Designación de destino	Punto de conexión	
	S4	9	1		S4	4	10.4
	E461XX	T1C:7	2				10.8
	Xusr	7	3				11.2
			4				11.3
	KE1	14	5				11.5
	KE1	24	6				11.8
	X1	9	7				12.1
	H1	X1	8				12.3
	KA2	34	9				12.5
	X1	11	10				12.6
	X1	7	11				12.8
	K1AUX	24	12				13.4
			13				13.7
			14				13.9
	KM0	A2	15		F1	4	10.4
	KA1	A2	16				10.7
	KA2	A2	17				10.8
	KE1	A2	18				11.2
	E461XX	T2:3	19				11.3
	X1	2	20				11.5
	X2	2	21				11.8
	KLA1	A2	22				12.1
	H5	X2	23				12.2
	KS1	A2	24				12.7
	K1AUX	A2	25				13.1
	K2AUX	A2	26				13.3
	H6	X2	27				13.4
			28				13.7
			29				13.9
	S4	15	30		Xusr	4	10.4
			31				10.5
			32		Xusr	6	10.5
	KA2	12	33		S2L	4	10.7
			34		KA1	31	10.7
	KA1	11	35				10.5
	S3L	11	36		Xusr	8	11.2
	H2	X1	37		X1	12	12.6
	KS1	A1	38				12.7
	E461XX	T2:1	39		S4	6	11.3

Fecha / Date 01/08/2014
Elaborado / Drawn rarcon
Comprobado / Checked
Cambios / Changes

ARRANCADOR DE MEDIA TENSION

POWER ELECTRONICS

Plano de bornes Xint

VS6505064CL_BTT_BALL_MILL

Hoja 20 De 25

Plano de bornes

F13_004_POWER_ORIGEN_DESTINO

	Regleta Xusr						Página / Circuito
Texto de función	Designación de destino	Punto de conexión	Borne	Puente	Designación de destino	Punto de conexión	
			1		S4	10	10.4
			2		KA1	14	10.4
			3				10.4
			4		Xint	30	10.4
			5				10.5
			6		Xint	32	10.5
			7		Xint	3	11.2
			8		Xint	36	11.2
			9		K1AUX	14	14.0
			10		K1AUX	11	14.0
			11		K2AUX	14	14.1
			12		K2AUX	11	14.1
			13		KA2	42	14.2
			14		KA2	41	14.2
			15		KS1	14	14.3
			16		KS1	11	14.3
			17		KLA1	14	14.4
			18		KLA1	11	14.4
			19		KE2	14	14.4
			20		KE2	11	14.4
			21		S4	7	14.5
			22		S4	8	14.5
			23		S4	11	14.6
			24		S4	12	14.6
			25		S4	1	14.7
			26		S4	2	14.7
			27		S4	17	14.8
			28		S4	18	14.8
			29		S4	21	14.9
			30		S4	22	14.9
	KA1	44	31		E461XX	T1D:11	15.4
			32		E461XX	T1D:12	15.4
	KE1	34	33		E461XX	T1E:13	15.5
			34		E461XX	T1E:14	15.5
			35		E461XX	T1G:18	15.6
			36		E461XX	T1G:19	15.6
			37		E461XX	T1G:20	15.6
			38		E461XX	T1H:21	15.6
			39		E461XX	T1H:22	15.6
			40		E461XX	T1I:23	15.7

Fecha / Date 01/08/2014
Elaborado / Drawn rarcon
Comprobado / Checked
Cambios / Changes

ARRANCADOR DE MEDIA TENSION

Plano de bornes Xusr

VS6505064CL_BTT_BALL_MILL

Hoja 21
De 25

F13_004_POWER_ORIGEN_DESTINO

Plano de bornes

Página / Circuito		15.4	15.4	15.5	15.5	15.7	15.7	15.8																																			
Regleta Xusr	Punto de conexión	T1D:10				J8:26	J8:27	J8:28																																			
	Designación de destino	E461XX				E461XX	E461XX	E461XX																																			
	Puente					-	-	-																																			
	Borne	41	42	43	44	45	46	47																																			
	Punto de conexión	41		31																																							
	Designación de destino	KA1		KE1																																							
	Texto de función																																										

Fecha / Date	01/08/2014	ARRANCADOR DE MEDIA TENSION	POWER ELECTRONICS	Plano de bornes Xusr	VS6505064CL_BTT_BALL_MILL
Elaborado / Drawn	rarcon				
Comprobado / Checked					
Cambios / Changes					

=
+
Hoja 22
De 25

F13_004_POWER_ORIGEN_DESTINO

Plano de bornes

Página / Circuito		10.1	10.1																																								
Regleta XusrI	Punto de conexión	1	3																																								
	Designación de destino	F1	F1																																								
	Puente	-	-																																								
	Borne	1L	1N																																								
	Punto de conexión																																										
	Designación de destino																																										
	Texto de función																																										

Fecha / Date	01/08/2014	ARRANCADOR DE MEDIA TENSION	POWER ELECTRONICS	Plano de bornes XusrI	VS6505064CL_BTT_BALL_MILL
Elaborado / Drawn	rarcon				
Comprobado / Checked					
Cambios / Changes					

=
+
Hoja 23
De 25

Lista de artículos

F01_001_PE

Denominación (IME) Esquema/posición	Cantidad	Designación	Número de tipo Número de pedido	Fabricante	Número de ERP Texto de función	Pos
B3 8.3	1 Pieza	Detector de presencia de tensión, 95x140mm.	CG5-10Q CG5-10Q	OKO	L1072	
B4 8.4	1 Pieza	Detector de presencia de tensión, 95x140mm.	CG5-10Q CG5-10Q	OKO	L1072	
B5 8.5	1 Pieza	Detector de presencia de tensión, 95x140mm.	CG5-10Q CG5-10Q	OKO	L1072	
F1 10.2	1 Pieza	Interruptor magnetotérmico, 2P, C10A, 10kA	BKN-b_2P_C_10A 06110204R0	LS	L2716	
F2 9.1	1 Pieza	Interruptor magnetotérmico, 3P, C10A, 10kA	BKN-b_3P_C_10A 06110217R0	LS	LSBKN3C10	
G1 9.4	1 Pieza	Fuente de alimentación monofásica, 230VAC//24VDC, 480W	QS20.241 QS20.241	PULS	L597	
H1 12.3	1 Pieza	Piloto led rojo (230VAC)	ZBVM45 ZBVM45	TEL	L706 ALIMENTACION CONECTADA	
H1 12.3	1 Pieza	Cabeza color rojo, para piloto de luz (230VAC)	ZB4BV043 ZB4BV043	TEL	L1645 =	
H1 12.3	1 Pieza	Cuerpo para pulsador rasante D22	ZB4BZ009 ZB4BZ009	TEL	L691 =	
H2 12.6	1 Pieza	Piloto led rojo (230VAC)	ZBVM45 ZBVM45	TEL	L706 ARRANCADOR EN MARCHA	
H2 12.6	1 Pieza	Cabeza color rojo, para piloto de luz (230VAC)	ZB4BV043 ZB4BV043	TEL	L1645 =	
H2 12.6	1 Pieza	Cuerpo para pulsador rasante D22	ZB4BZ009 ZB4BZ009	TEL	L691 =	
H3 12.8	1 Pieza	Piloto led verde (230VAC)	ZBVM35 ZBVM35	TEL	L696 ARRANCADOR PARADO	
H3 12.8	1 Pieza	Cabeza color verde, para piloto de luz (230VAC)	ZB4BV033 ZB4BV033	TEL	L1644 =	
H3 12.8	1 Pieza	Cuerpo para pulsador rasante D22	ZB4BZ009 ZB4BZ009	TEL	L691 =	
H4 12.5	1 Pieza	Zumbador con piloto de luz color rojo (230VAC)	Z60L230R Z60L230R	GAVE	L1636 FALLO	
H5 12.2	1 Pieza	Piloto led blanco (230VAC)	ZBVM15 ZBVM15	TEL	L2749 ARRANCADOR LISTO	
H5 12.2	1 Pieza	Cabeza color blanco, para piloto de luz (230VAC)	ZB4BV013 ZB4BV013	TEL	L1643 =	
H5 12.2	1 Pieza	Cuerpo para pulsador rasante D22	ZB4BZ009 ZB4BZ009	TEL	L691 =	

Lista de artículos

F01_001_PE

Denominación (IME) Esquema/posición	Cantidad	Designación	Número de tipo Número de pedido	Fabricante	Número de ERP Texto de función	Pos
H6 13.4	1 Pieza	Piloto led rojo (230VAC)	ZBVM45 ZBVM45	TEL	L706 CONTACTOR LINEA ON	
H6 13.4	1 Pieza	Cabeza color rojo, para piloto de luz (230VAC)	ZB4BV043 ZB4BV043	TEL	L1645 =	
H6 13.4	1 Pieza	Cuerpo para pulsador rasante D22	ZB4BZ009 ZB4BZ009	TEL	L691 =	
H7 13.6	1 Pieza	Piloto led rojo (230VAC)	ZBVM45 ZBVM45	TEL	L706 CONTACTOR BYPASS ON	
H7 13.6	1 Pieza	Cabeza color rojo, para piloto de luz (230VAC)	ZB4BV043 ZB4BV043	TEL	L1645 =	
H7 13.6	1 Pieza	Cuerpo para pulsador rasante D22	ZB4BZ009 ZB4BZ009	TEL	L691 =	
H100 8.3	1 Pieza	Caja de señalización de alumbrado fijo (3 pilotos R,S,T) color rojo.	LAF-1 LAF-1	ART	L505	
K1 11.5	1 Stück	Contactor de potencia, 7.2KV, 400A.	LVC-6Z-44ED LVC-6Z-44ED	LS	L646 CONTACTOR LINEA	
K1AUX 13.1	1 Stück	Relé PLUG-IN, 230VAC alimentación (4 polos conmutados NC-NA).	RXM4AB2P7 RXM4AB2P7	SCH	L980	
K1AUX 13.1	1 Stück	Base adaptadora para relé (RXM).	RXZE2S114M RXZE2S114M	SCH	L814	
K2 11.8	1 Stück	Contactor de potencia, 7.2KV, 400A.	LVC-6Z-44ED LVC-6Z-44ED	LS	L646 CONTACTOR BYPASS	
K2AUX 13.3	1 Stück	Relé PLUG-IN, 230VAC alimentación (4 polos conmutados NC-NA).	RXM4AB2P7 RXM4AB2P7	SCH	L980	
K2AUX 13.3	1 Stück	Base adaptadora para relé (RXM).	RXZE2S114M RXZE2S114M	SCH	L814	
KA1 10.7	1 Stück	Relé PLUG-IN, 230VAC alimentación (4 polos conmutados NC-NA).	RXM4AB2P7 RXM4AB2P7	SCH	L980	
KA1 10.7	1 Stück	Base adaptadora para relé (RXM).	RXZE2S114M RXZE2S114M	SCH	L814	
KA2 10.8	1 Stück	Relé PLUG-IN, 230VAC alimentación (4 polos conmutados NC-NA).	RXM4AB2P7 RXM4AB2P7	SCH	L980	
KA2 10.8	1 Stück	Base adaptadora para relé (RXM).	RXZE2S114M RXZE2S114M	SCH	L814	
KE1 11.2	1 Stück	Relé PLUG-IN, 230VAC alimentación (4 polos conmutados NC-NA).	RXM4AB2P7 RXM4AB2P7	SCH	L980	
KE1 11.2	1 Stück	Base adaptadora para relé (RXM).	RXZE2S114M RXZE2S114M	SCH	L814	

Lista de artículos

F01_001_PE

Denominación (IME) Esquema/posición	Cantidad	Designación	Número de tipo Número de pedido	Fabricante	Número de ERP Texto de función	Pos
KE2 11.2	1 Stück	Relé PLUG-IN, 230VAC alimentación (4 polos conmutados NC-NA).	RXM4AB2P7 RXM4AB2P7	SCH	L980	
KE2 11.2	1 Stück	Base adaptadora para relé (RXM).	RXZE2S114M RXZE2S114M	SCH	L814	
KLA1 12.1	1 Stück	Relé PLUG-IN, 230VAC alimentación (4 polos conmutados NC-NA).	RXM4AB2P7 RXM4AB2P7	SCH	L980	
KLA1 12.1	1 Stück	Base adaptadora para relé (RXM).	RXZE2S114M RXZE2S114M	SCH	L814	
KM0 10.4	1 Stück	Relé PLUG-IN, 230VAC alimentación (4 polos conmutados NC-NA).	RXM4AB2P7 RXM4AB2P7	SCH	L980	
KM0 10.4	1 Stück	Base adaptadora para relé (RXM).	RXZE2S114M RXZE2S114M	SCH	L814	
KS1 12.7	1 Stück	Relé PLUG-IN, 230VAC alimentación (4 polos conmutados NC-NA).	RXM4AB2P7 RXM4AB2P7	SCH	L980	
KS1 12.7	1 Stück	Base adaptadora para relé (RXM).	RXZE2S114M RXZE2S114M	SCH	L814	
P1 7.6	1 Pieza	Amperímetro, escala 0A-750A	EQ72_L567 EQ72_L567	ZAI	L567	
P2 9.2	1 Pieza	Voltímetro, escala 0-7.2KV, alimentación 110VAC	EQ72_L566 EQ72_L566	ZAI	L566	
S1G	1 Pieza	Microinterruptor de puerta, 250VAC, 6A, 1NA-1NC	DSW DSW	ELD	L1366	
S1L 10.7	1 Pieza	Contacto NC para pulsador	ZBE1025 ZBE1025	TEL	L693 PARO LOCAL PULS. ROJO	
S1L 10.7	1 Pieza	Cabeza pulsador rasante D22, rojo	ZB4BA4 ZB4BA4	TEL	L1634 =	
S1L 10.7	1 Pieza	Cuerpo para pulsador rasante D22	ZB4BZ009 ZB4BZ009	TEL	L691 =	
S2G	1 Pieza	Microinterruptor de puerta, 250VAC, 6A, 1NA-1NC	DSW DSW	ELD	L1366	
S2L 10.7	1 Pieza	Contacto NA para pulsador	ZBE1015 ZBE1015	TEL	L692 START LOCAL PULS. VERDE	
S2L 10.7	1 Pieza	Cabeza pulsador rasante D22, verde	ZB4BA3 ZB4BA3	TEL	L1632 =	
S2L 10.7	1 Pieza	Cuerpo para pulsador rasante D22	ZB4BZ009 ZB4BZ009	TEL	L691 =	
S3L 11.2	1 Pieza	Contacto NC para pulsador	ZBE1025 ZBE1025	TEL	L693 SETA EMERG. INTERNA	

Lista de artículos

F01_001_PE

Denominación (IME) Esquema/posición	Cantidad	Designación	Número de tipo Número de pedido	Fabricante	Número de ERP Texto de función	Pos
S3L 11.2	1 Pieza	Cabeza seta emergencia con giro para rearme	ZB4BS54 ZB4BS54	TEL	L1637 SETA EMERG. INTERNA	
S3L 11.2	1 Pieza	Cuerpo para pulsador rasante D22	ZB4BZ009 ZB4BZ009	TEL	L691 =	
S4 14.7	1 Pieza	Conmutador personalizado de levas, modelo T, 50x50mm con bloqueo por candado en posicion "0".	T_XXXXXXXX T_XXXXXXXX	TLG	L2755	
T1 7.7	1 Pieza	Transformador trifásico (media tensión) 6600VAC/110VAC, 800VA.	JSZV1-06 JSZV1-06	HEAG	L1295	
T1I 7.2	1 Pieza	Transformador de corriente (800A).	LZZBJ9-12C LZZBJ9-12C	HEAG	L499 TRAFO INTENSIDAD	
T3I 7.5	1 Pieza	Transformador de corriente (800A).	LZZBJ9-12C LZZBJ9-12C	HEAG	L499 =	
V1 9.2	1	Puente rectificador trifásico-monofásico	VS-26MT80 VS-26MT80	VIS	E1816	
X1	16 Pieza	Bloque de bornes de paso, 2,5 mm²	WDU 2.5 1020000000	WEI	L1021	
X2	16 Pieza	Bloque de bornes de paso, 2,5 mm²	WDU 2.5 1020000000	WEI	L1021	
Xint	39 Pieza	Bloque de bornes de paso, 2,5 mm²	WDU 2.5 1020000000	WEI	L1021	
Xusr	47 Pieza	Bloque de bornes de paso, 2,5 mm²	WDU 2.5 1020000000	WEI	L1021	
XusrI	1 Pieza	Bloque de bornes de paso, 6 mm²	WDU 6 1020200000	WEI	L443	
XusrI	1 Pieza	Bloque de bornes de neutro, 6 mm²	WDU6 BL 1020280000	WEI	L444	

Fecha / Date	01/08/2014	ARRANCADOR DE MEDIA TENSION	POWER ELECTRONICS	Lista de artículos : TEL.ZB4BS54 - WEI.1020280000 (WDU6 BL)	VS6505064CL_BTT_BALL_MILL	=
Elaborado / Drawn	rarcon					+
Comprobado / Checked						Hoja 27
Cambios / Changes						De 25