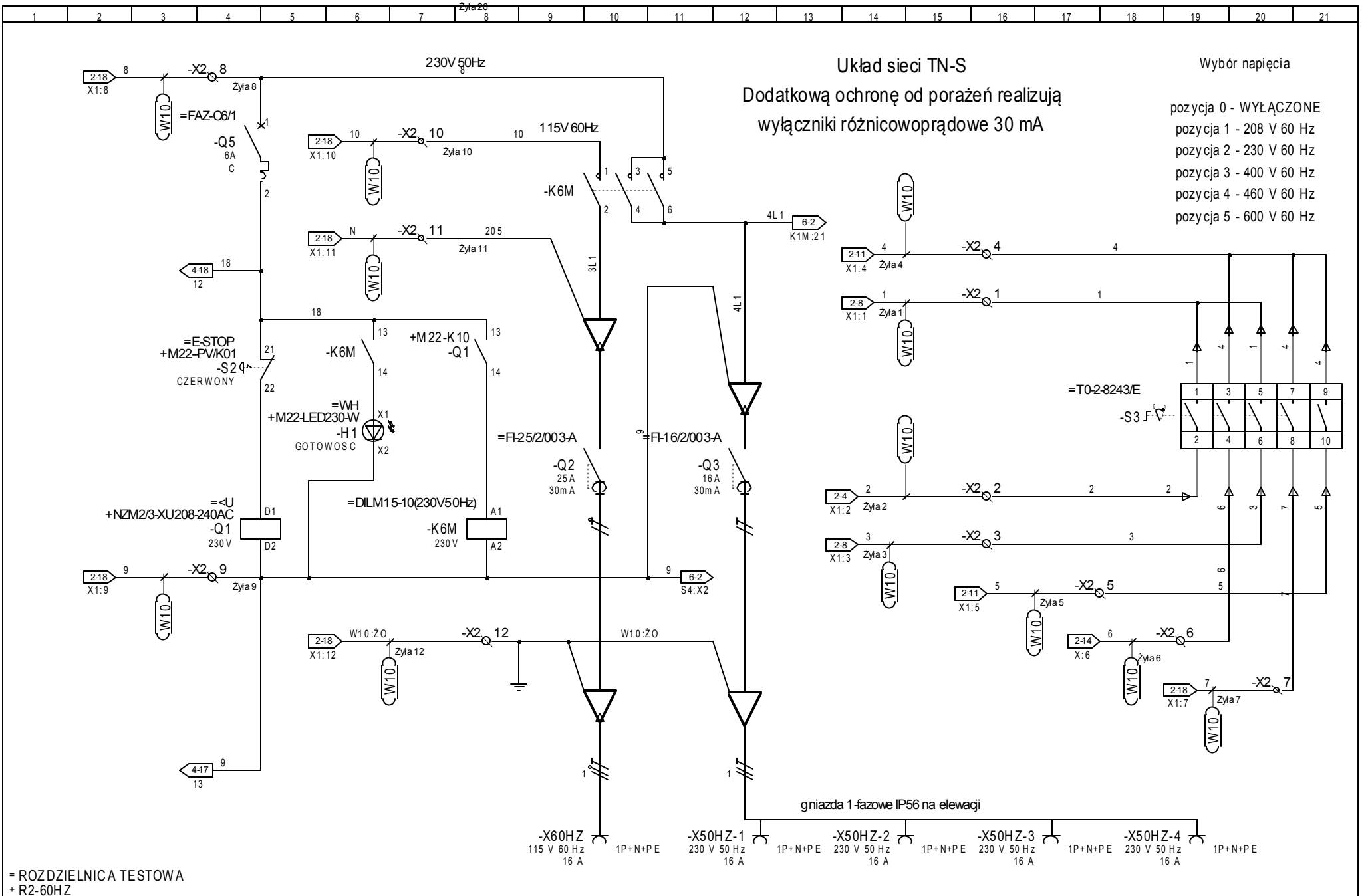

PROJEKTOWAŁ Dariusz Karkosiński					
SPRAWDZIŁ					
DATA UTWORZENIA	A	2018-03-05			
	L.P.	DATA	MODYFIKACJA	NAZWISKO	

Projekt nr :

SCHEMAT POŁĄCZEŃ WEWNĘTRZNYCH STEROWANIA

SCHEMAT 5

◄ 4 6 ►

Program SEE v. 4.10