1 - Przeróbka zasilania falownika i połączeń stycznika.
2 - Dodać przekaźnik pomocniczy K2 i połączyć jak na schemacie.
3 - Dodać przycisk START/STOP na drzwiach ...
4 - reszta zmian jak na schemacie (grzyb)

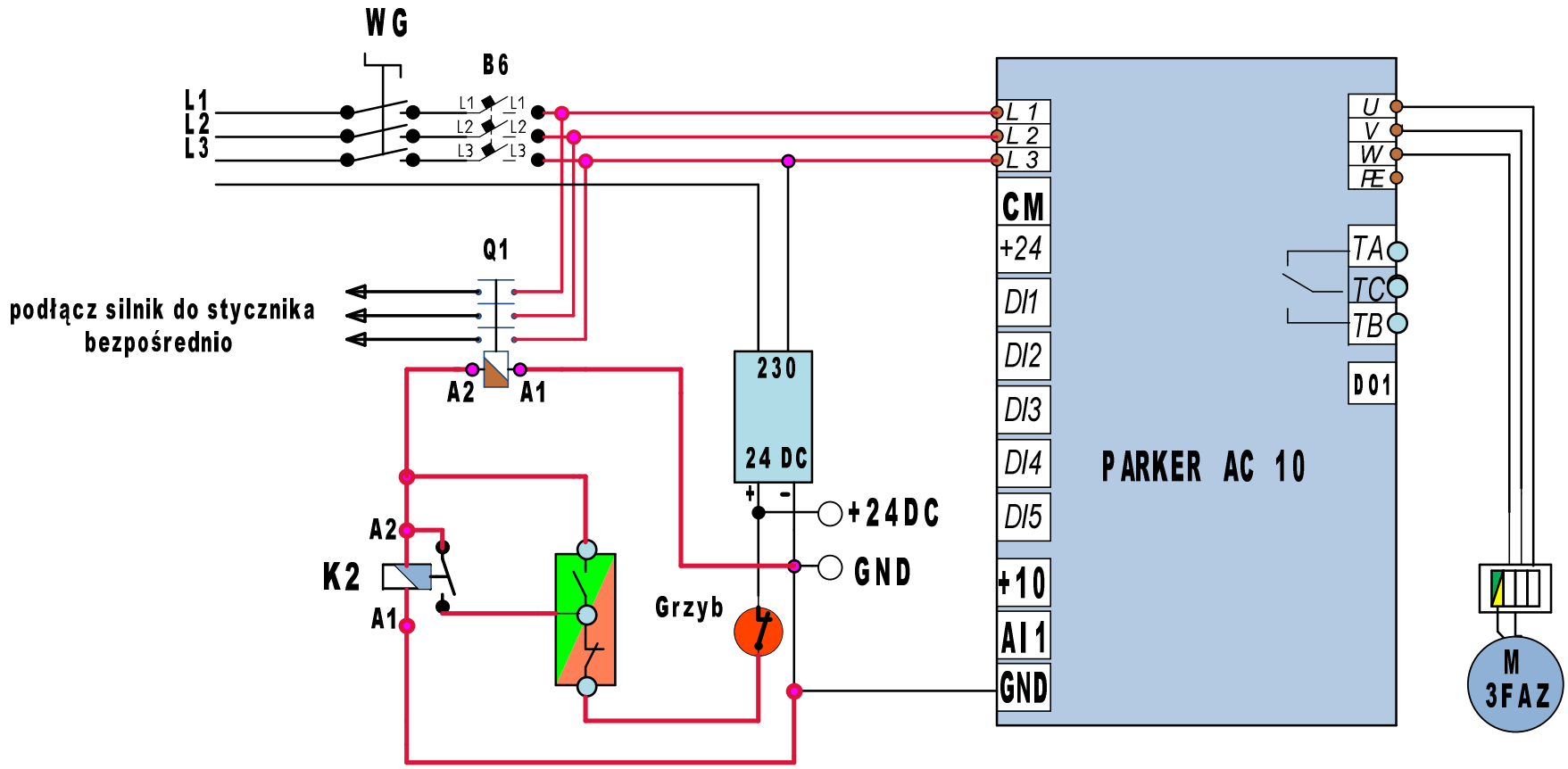

BTTAUTOMATYKA	SCHEMAT BLOKOWY – szafa 2	Project: wamasz2	Drawing no.:	Init.:	Rev.:	Sheet: 9
		Date: 2023-10-10	Function:	Location:	Total sheets: 4	Next sheet: 10