Karta silnika klatkowego

datasheet for squirrel-cage-motors

Typ silnika: *ordering data:*	Y2PE-225M2 B35
Nr. zamówienia: *order-nr.:*	

Dane elektryczne / electrical data

Moc znamionowa Pn *rated motor power Pn*	45	kW
Obroty n *speed n*	2970	1/min
Napięcie zasilania rated motor voltage	400/690	V
Częstotliwość *frequency*	50	Hz
Prąd znamionowy In *rated motor current In*	76,78	A
Moment Mn *rated motor torque Mn*	144,7	Nm
Sprawność 100% *efficiency 100%*	94	%
Klasa energetyczna *efficiency class*	IE3	
Współczynnik mocy cos φ *power factor cos φ*	0,90	
Współczynnik prądu startowego *starting-/rated motor current*	7,70	Ia/In
Współ. momentu startowego *starting-/rated motor torque*	2	Ma/Mn

Inne dane / general data

Wznios size	IEC 225M
Forma wykonania *type of construction*	B35
Waga kg *weight kg*	359
Korpus silnika *frame material*	żeliwo
Stopień ochrony *degree of protection*	IP55
Klasa izolacji *insulation class*	CLF
Rodzaj pracy *duty type*	S1 =praca ciągła *S1= continuous operation*

Dane mechaniczne / mechanical data

Łożyska strona A/B *DE/NDE bearing design*	6313-C3	6313-C3
Bezwładność Jmot *moment of inertia Jmot*	0,3335	kgm²
Kalamitki *regreasing device*	tak/yes	
Lakierowanie *painting*	RAL7030	
Rodzaj ochrony *type of ex-protection*	-	

Opcje / options

czujniki 3 x PTC 150°C (stycznik)

Uwagi /remarks

Możliwe zmiany techniczne! / Es können Abweichungen von kalkulierten- und Leistungsschilddaten entstehen.
Technical and ordering data are subject to change! / There may be discrepancies between calculated and rating plate data.

Wymiary (mm) / Overall dimensions (mm)

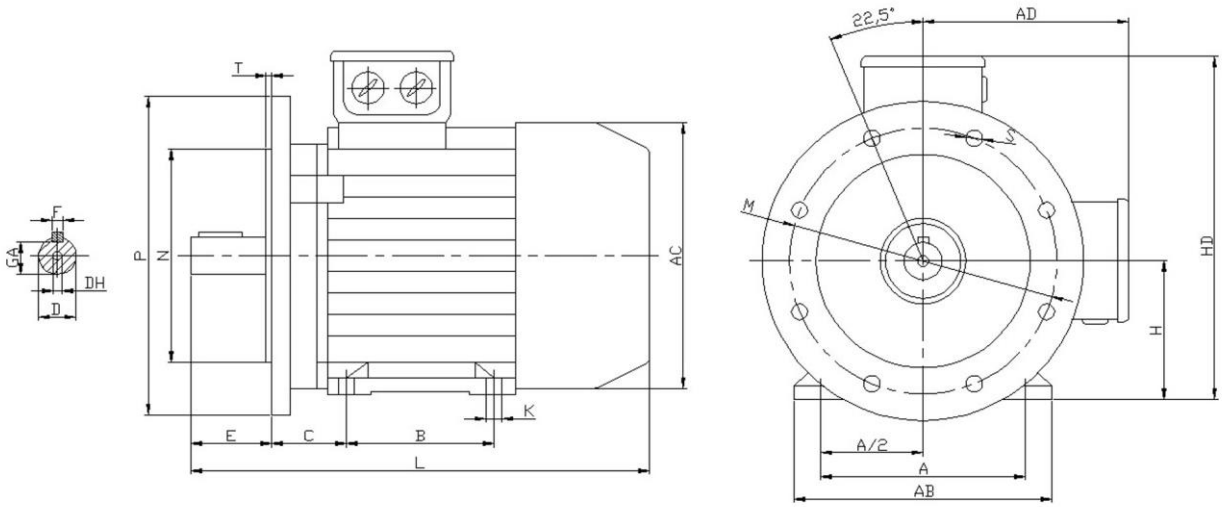

A	B	C	D	E	F	GA	H	K	M	N	P	S	T	AB
356	311	149	55	110	16	49	225	19	400	350	450	19	5	435
AC	AD	HD	L	DH	-	-	-	-	-	-	-	-	-	-
445	335	560	890	M20	-	-	-	-	-	-	-	-	-	-