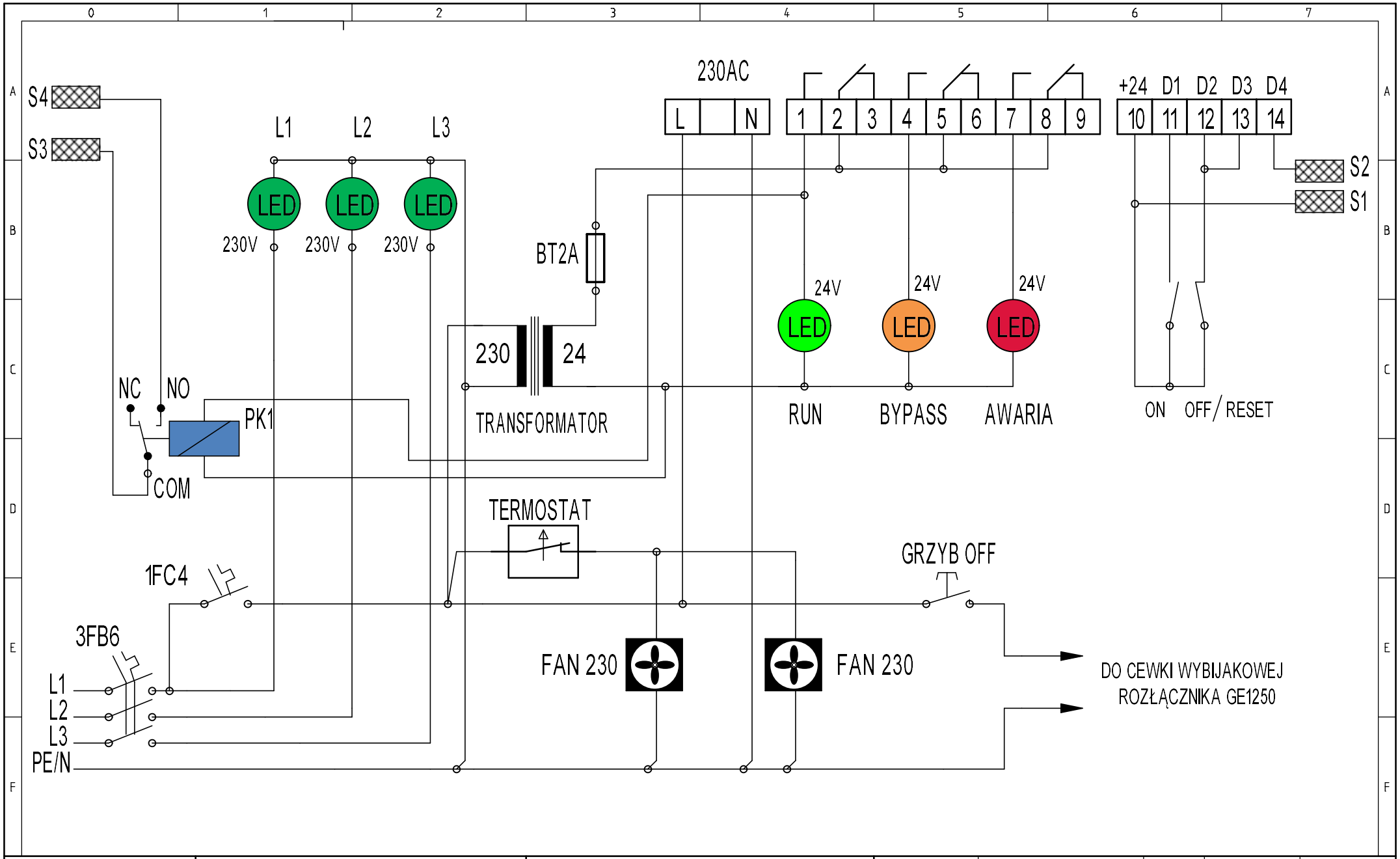

BTTAUTOMATYKA	Zasilanie I Sterowanie V5	525kw-nowy	Project: lm	Drawing no.:	Init.:	Rev.:	Sheet: 7
			Date: 01.07.2018	Function:	Location:	Total sheets: 8	Next sheet: 8